先着40台

2018年度限定施策

天然ガストラック・天然ガスバス　容器のせかえキャンペーン

まだまだ使えるのに、高圧ガス容器の有効期限切れで使用をあきらめている
天然ガストラック・天然ガスバスの継続利用をお手伝いするキャンペーンです。

下記受付期間中に高圧ガス容器ののせかえをされた

車両所有者様に、15万円／台（税込）をお支払いします。

※リース車両の場合は、別途ご相談ください。

本キャンペーン詳細につきましては、下記の内容をご確認のうえご検討ください。

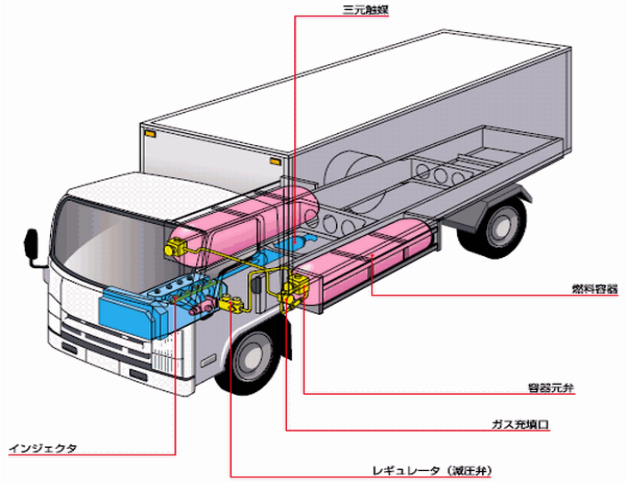

＜容器の留意点＞

・容器の使用期限は、容器検査合格日から15年間です。

・のせかえる容器は、新品に限ります。（中古品の容器は使用不可）

・交換した古い容器は、切断等のくず化処理が必要です。

受付期間　**2018年4月1日～2019年3月15日**（期間内に全ての書類提出が必要）

対象車種　**車両初度登録後、12年を超えた天然ガストラック（塵芥車含む）、天然ガスバス（ただし、いずれも車両総重量4t以上のものに限る）**

適用条件　申込書受付順、受付期間内でも予算限度額に達したときは終了する場合があります

◇車両登録地および主に利用する天然ガススタンドが大阪ガスの都市ガス供給エリア内にあること。

◇受付期間内に、容器のせかえが完了すること。

◇受付期間内に、**申込書兼回答書**と**完了報告書類**（完了報告書、車検証コピー、登録番号が写っている車両全体の写真、容器のせかえ後の車載容器総括証票の写真、回答書のコピー）を提出していただくこと。
（**車両1台につき1枚必要**です。全ての書類は**2019年3月15日必着**です。）

◇受付期間内に、大阪ガスと、『容器のせかえキャンペーンに伴うガス使用に関する覚書』を締結していただくこと。

お問合せ・お申込先

大阪ガス(株)　ビジネス開発部　天然ガス自動車推進チーム

〒541-0045　大阪市中央区道修町3-5-11

TEL：06-6205-4724　FAX：06-6226-0246

大阪ガス株式会社 ビジネス開発部
天然ガス自動車推進チーム 行き

FAX ： 06-6226-0246
（TEL：06-6205-4724）

2018年度 容器のせかえキャンペーン 申込書 兼 回答書

〈申込書〉

車両1台につき、申込書1枚でお願いします。

お申込み日		年 月 日
貴社名 代表者役職・氏名		
所在地		〒
TEL／FAX		TEL： FAX：
ご担当者		（お役職 ）
車両情報	車種 （例：いすゞエルフ2tドライバン）	
	登録番号 （例：大阪 100 あ 1234）	
	車台番号 （例：ABC12D3456789）	
	主に使用する天然ガススタンドの名前	
	主な配送商品	
	初度登録年月	年 月
	容器のせかえ時期（予定）	年 月頃

※ 弊社にて内容をご確認させて頂き、以下回答書に記入の上、後日ご返送申し上げます。
※ この返送用紙は、容器のせかえ完了後にご提出頂く完了報告書類として必要になりますので、大切に保管願います。

本書記載のお客さま情報は以下の目的に利用させていただきます。
（1）エネルギー供給およびその拡大
（2）天然ガススタンドまたは天然ガス自動車に関する情報提供
（3）上記各種事業に関するサービス・製品のお知らせ・ＰＲ、調査・データ集積・分析、研究開発に関する情報の提供
（4）その他上記（1）から（3）に附随する業務の実施

〈回答書〉 以下 大阪ガス記入欄

切り離さないでください

お申込みいただいた上記内容について、下記のとおりご回答いたします。

制度対象の可否	可 否	受付日	
否の場合の理由			
受領番号			

承諾確認欄

マネジャー	リーダー	担当