チェックバルブ

CV-1/2 CV-3/4 CV-1 CV-1 1/2 CV-2 CV-3 CV-4

圧力損失の比較的少ないチェックバルブである。
バーナが元混合式である場合や、装置の構造上、逆流のおそれのある場合は必ず取り付ける。

取扱上の注意点

・アルミ製のため、配管取付に際し無理な力がかからないようにする。
・取付方向は、水平または上向きにする（ガスの流れが下向きの場合は別設計になる）。
・使用圧力は30kPa以下とする。

外形図

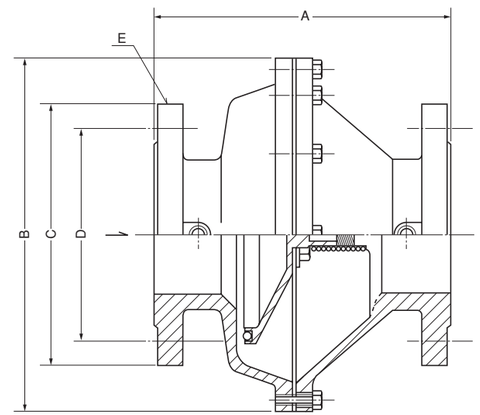

● 仕様<フランジ接続>（(株)正英製作所製）

器種		CV-1	CV-1 1/2	CV-2	CV-3	CV-4	備考
外形寸法	A（mm）	113	140	160	200	245	
	B（mm）	φ100	φ145	φ170	φ249	φ320	
	C（mm）	φ95	φ120	φ130	φ180	φ200	
	D（mm）	75	95	105	145	165	P.C.D.
取付寸法	E（取付フランジ）	25A	40A	50A	80A	100A	JIS 5Kフランジ
重量（kg）		1	2	3	6	9	

● 仕様<ねじ接続>

器種		CV-1/2	CV-3/4
外形寸法	A（mm）	80	88
	B（mm）	φ78	φ85
	C（mm）	φ34	φ38
取付寸法	E	Rc1/2	Rc3/4
重量（kg）		0.74	0.88
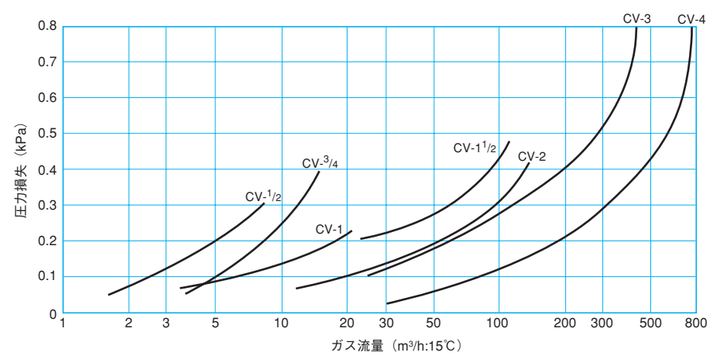
（データ）
ガス流量（13A比重0.65）と圧力損失の関係（水平取付）